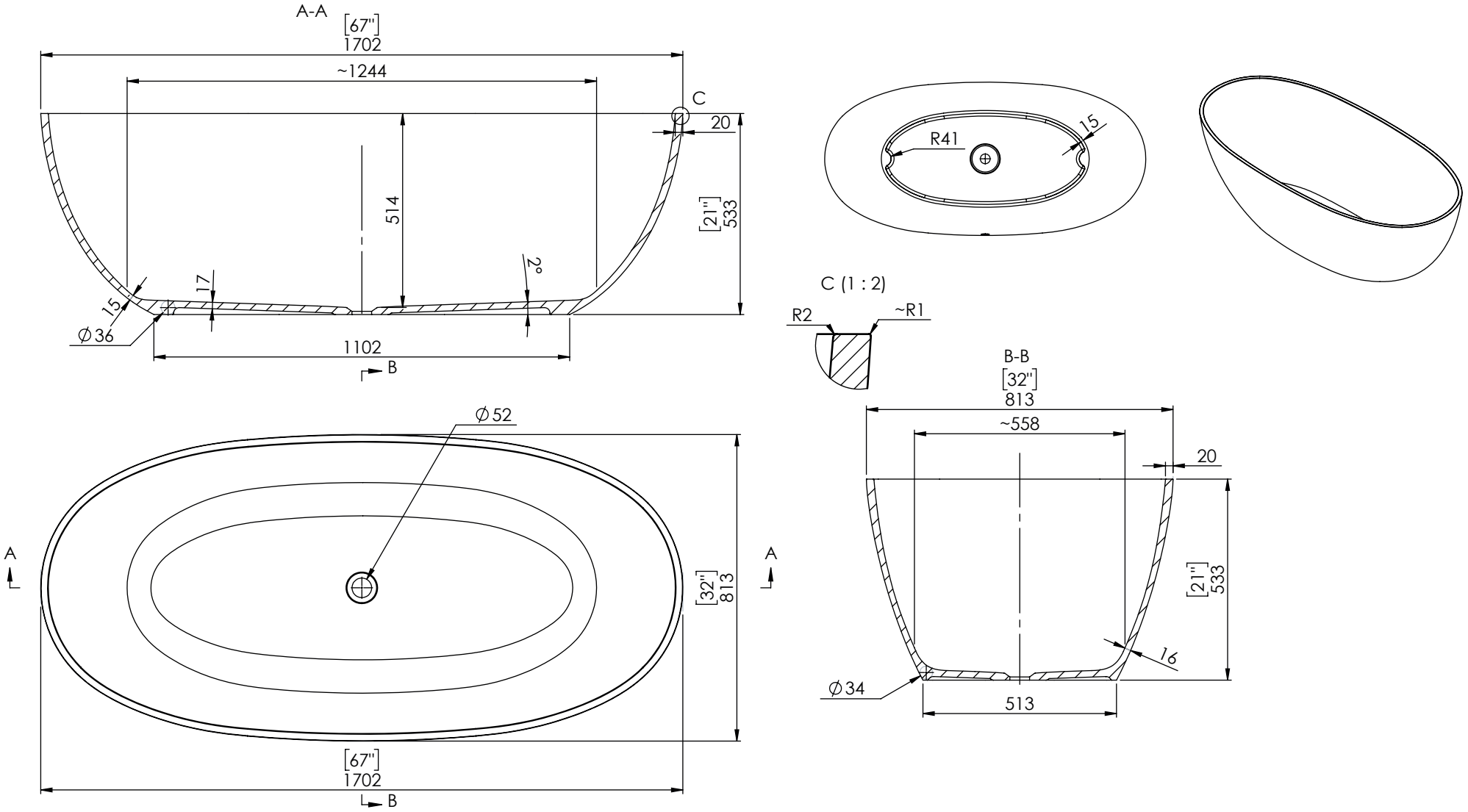

Los datos y descripciones contenidas en este dibujo técnica son orientativas. El aspecto del material podrá variar ligeramente del mostrado en las imágenes. CONSTRUPLAS S.L.U. se reserva el derecho de añadir sin previo aviso y en cualquier momento o por cualquier motivo, todas las modificaciones que considere oportunas. Queda totalmente prohibido cualquier reproducción, parcial o total no autorizada. Dicha violación será perseguida por la ley. / Les poids et dimensions inclus dans ce dessin technique sont orientatifs. La finition du materiel pourra différer legèrement des images montrées. CONSTRUPLAS S.L.U. dans le cadre de l'amélioration de ses produits, se reservé le droit de changer, sustituer ou altérer ses références ou composants sans avis préalable. Toutre reproduction partrelle ou totale non autorisèer est strictement interdite sous oeine de poursuite pau la loi. / I dati e descrizioni contenuti in questo dissegno tecnico sono orientative. La realtà dei prodotti contenuti potrebbe essere leggerement diversa a quellas delle inimagini. CONSTRUPLAS S.L.U. si riserva i diritto da inserire senza previo avviso e in qualsiasi momento e senza motivo tutte le modifiche che considerebbe opportune. Resta totalmente vietata la stampazione o la copia parciale o totale non autorizzata. La violazione del divieto verrà proseguita dalla legge. / The weight and descriptions contained in this technical drawing are used as a guidance. The aspect of the material can vary slightly from the one showed in the images. CONSTRUPLAS S.L.U. keeps the right to add without previous notice and at any time or for any motive, all the modifications that should consider appropiate. Any reproduction, partial or total not authorised remains totally prohibited. The above mentioed violation will be prosecured by the law. / Die Gewichte uns Beschreibungen in diesem technisches Datenbalt sind ungefähre Angaben. Das Aussehen des Materials kann leich variieren, dass auf den bilds gezeigt. CONSTRUPLAS S.L.U. behält sich das Recht vor, ohne vorherige Ankündigung hinzuzufügen und zu jeder Zeit oder aus irgendeinem Grund, alle Veränderungen, die sie für angemessen hält. Jede Vervielfältigung ist strengstens untersagt, unerlaubte teilweisen oder vollständigen. Diese Verletzung wird strafrechtlich verfolgt werden.

Tolerancia largo/ancho/alto		+10/-10mm
Tolerancia en el plano de curvatura	≤800mm	+1,5/-1,5mm
	>800mm	+3/-3mm
Tolerancia en la posición de los agujeros		+3/-3mm
Tolerancia en los diametros de los agujeros		+1/-1mm
Tolerancia en el grosor de las paredes		+1/-1mm
Tolerancia en posición de las patas		+5/-5mm

	FECHA	NOMBRE	FIRMAS
DIBUJADO	09/04/2021		
COMPROB.	09/04/2021		

A4 E1:15

Bañera Lech

427 litros

acquabella
KEEP FEELING

ACABADO: Blanco Mate

MATERIAL: Dolotek

Vol: 0.044 Masa: 93 Uds: mm/m³/kg